Bagues d'arrêt

avec rondelle d'amortissement, acier INOX

INOX STAINLESS STEEL | RoHS | PUR | +80° -20°

EXÉCUTION STANDARD

Acier INOX fritté AISI 316 LHC.
Fixation à pression au moyen de vis en acier INOX AISI 304, tête cylindrique à six pans creux.
Trou passant fileté d3 quand d1 = 30 ÷ 36.
Trou borgne fileté d3 quand d1 ≥ 42.

RONDELLE D'AMORTISSEMENT

Polyuréthane transparent (PUR), dureté 70 Shore A. Résistant jusqu'à 80°C.

CARACTÉRISTIQUES ET APPLICATIONS

Les bagues d'arrêts GN 7062.3 sont fixées à l'arbre à l'aide d'une vis. Ces bagues d'arrêts fendues peuvent non seulement être utilisées en tant que rondelles mais aussi pour la fixation d'autres composants, par exemple des interrupteurs de fin course.
La rondelle d'amortissement GN 7062.30 (voir page -), fournie déjà fixée à l'aide d'un film adhésif sur le demi-anneau, absorbe les chocs mineurs et a un effet amortisseur en cas de contact avec d'autres composants.
La vis de blocage d3 peut être remplacée par les kit GN 311 (voir page -).

DONNÉES TECHNIQUES

Assemblage sur arbres avec tolérance h11.



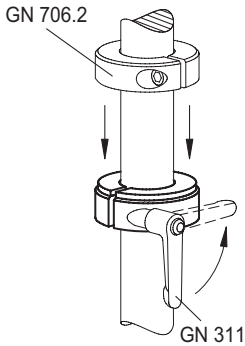

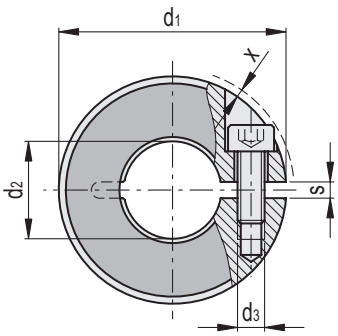

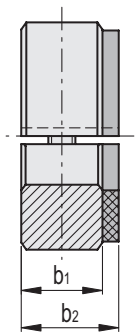

INOX STAINLESS STEEL

Code	Description	d1	d2 H10	d3	b1	b2	s	x*	d3 Kit de serrage	⚖
GN.73701	GN 7062.3-30-B12-NI	30	12	M4	11	13	2.1	0.7	GN 311-30-M4-12-SW	39
GN.73706	GN 7062.3-32-B14-NI	32	14	M4	11	13	2.1	0.7	GN 311-30-M4-12-SW	45
GN.73711	GN 7062.3-36-B15-NI	36	15	M5	13	15	2.1	1.4	GN 311-30-M5-13-SW	76
GN.73712	GN 7062.3-36-B16-NI	36	16	M5	13	15	2.1	1.4	GN 311-30-M5-13-SW	67
GN.73716	GN 7062.3-42-B18-NI	42	18	M5	15	18	3	0.6	GN 311-30-M5-15-SW	106
GN.73717	GN 7062.3-42-B20-NI	42	20	M5	15	18	3	0.6	GN 311-30-M5-15-SW	98
GN.73721	GN 7062.3-48-B22-NI	48	22	M5	15	18	3	-	GN 311-45-M5-16-SW	135
GN.73722	GN 7062.3-48-B25-NI	48	25	M5	15	18	3	-	GN 311-45-M5-16-SW	124
GN.73726	GN 7062.3-55-B28-NI	55	28	M6	15	18	3	0.5	GN 311-45-M6-18-SW	195
GN.73727	GN 7062.3-55-B30-NI	55	30	M6	15	18	3	0.5	GN 311-45-M6-18-SW	156
GN.73731	GN 7062.3-60-B32-NI	60	32	M6	15	18	4	0.4	GN 311-45-M6-19-SW	203
GN.73732	GN 7062.3-60-B35-NI	60	35	M6	15	18	4	0.4	GN 311-45-M6-19-SW	171
GN.73736	GN 7062.3-65-B40-NI	65	40	M6	15	18	4	0.5	GN 311-45-M6-20-SW	195

* Saillie max de la tête de la vis.

elesa 3/2020

Tous droits de propriété des modèles réservés. Ne pas reproduire les dessins et les photos sans en citer la source.

Ganter Norm